SRS SIS 1 D

Стопорная шайба для двухтрубного хомута

Обновлено: 04.28.24

Характеристики

Модель	Для двухтрубных хомутов
Норма	DIN 3015-1
Материал	Сталь
Защита поверхности	Гальваническое покрытие

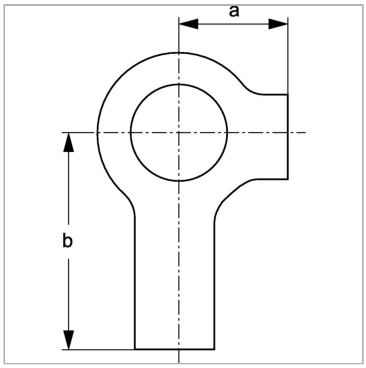

Информация о продукте

Размер хомута	1	**a**	9 mm
a	9 mm	**b**	18 mm

Несмотря на тщательную проверку, мы не может исключить ошибки, поэтому
мы не берем на себя ответственность за содержащуюся информаци

© hansa-flex.com.ua