SRS OTR 218 D PARA

Обновлено: 04.27.24

Характеристики

Норма	DIN 3015-3
Температура min.	-40 °C
Температура макс.	120 °C
Материал	Полиамид 6

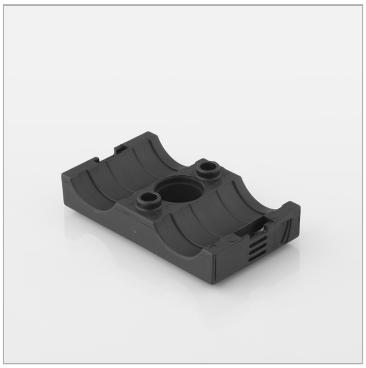

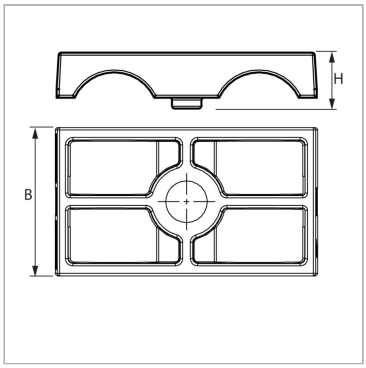

Информация о продукте

B	30 mm	**H**	11.4 mm

© hansa-flex.com.ua