SRS MTR 218 D PARA

Обновлено: 04.27.24

Характеристики

Норма	DIN 3015-3
Температура min.	-40 °C
Температура макс.	120 °C
Материал	Полиамид 6

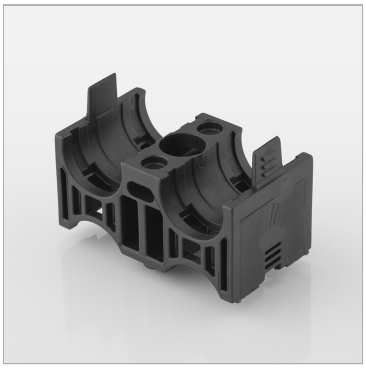

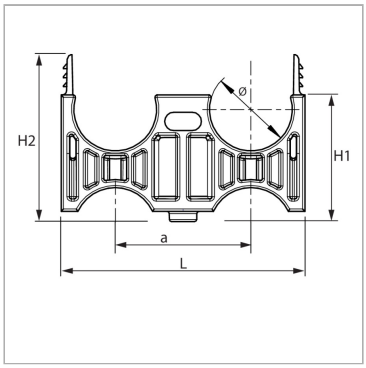

Информация о продукте

H2	36.3 mm	**H1**	27.5 mm
Внутренний Ø	18 mm	**a**	29.5 mm
H1	27.5 mm	**L**	53 mm

Несмотря на тщательную проверку, мы не может исключить ошибки, поэтому
мы не берем на себя ответственность за содержащуюся информаци

© hansa-flex.com.ua