SRS AF 40

Унифицированный винт для однотрубного хомута

Обновлено: 05.06.24

Характеристики

Модель	Для однотрубных хомутов
Серия	Тяжелый
Норма	DIN 3015-2
Материал	Сталь
Защита поверхности	Гальваническое покрытие

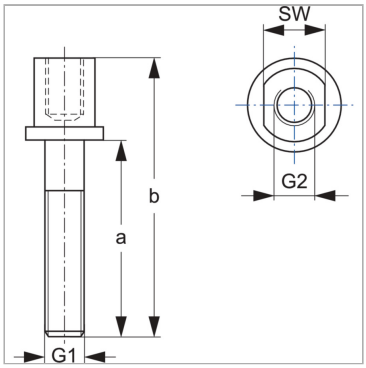

Информация о продукте

Размер хомута	2	**a**	40 mm
SW	15 mm	**G1 + G2**	M 10
a	40 mm	**b**	65 mm

Несмотря на тщательную проверку, мы не может исключить ошибки, поэтому
мы не берем на себя ответственность за содержащуюся информаци

© hansa-flex.com.ua