SRS 6038 H

Complete clamp

Обновлено: 05.01.24

Характеристики

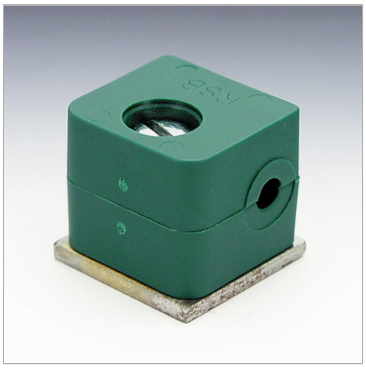

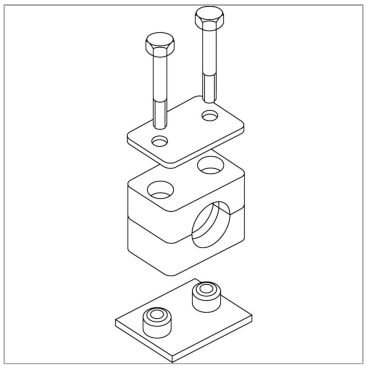

Информация о продукте

Размер хомута	4	**Наружный Ø трубы d2**	38 mm
Серия	S	**Наружный Ø трубы d2**	1.1/2"

Несмотря на тщательную проверку, мы не может исключить ошибки, поэтому
мы не берем на себя ответственность за содержащуюся информаци

© hansa-flex.com.ua