SRS 4026.9 H

Complete clamp

Обновлено: 05.01.24

Характеристики

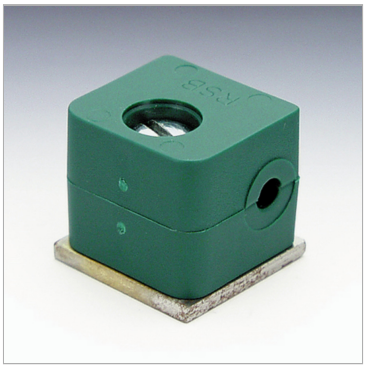

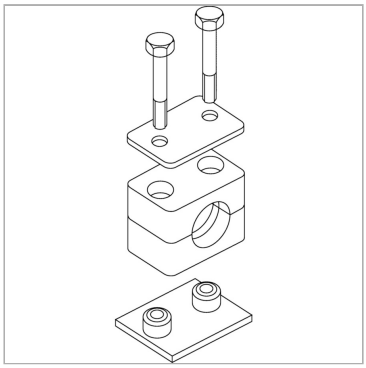

Информация о продукте

Размер хомута	2	**Внутренний Ø трубы**	G 3/4″
Серия	S	**Наружный Ø трубы d2**	26.9 mm

Несмотря на тщательную проверку, мы не может исключить ошибки, поэтому
мы не берем на себя ответственность за содержащуюся информаци

© hansa-flex.com.ua