SRDK 04 MG

Кольцо с двойным конусом

Обновлено: 04.27.24

Характеристики

Модель	Двухконусное кольцо
Норма	DIN 3862
Область применения	Для накидных гаек A DIN 3870 и накидных винтов DIN 3871
Материал	Латунь

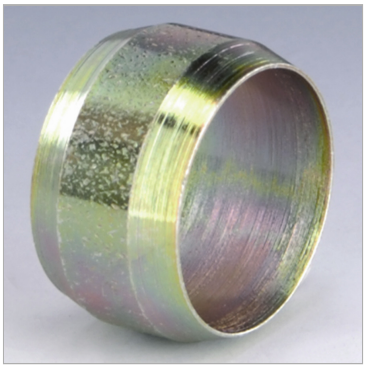

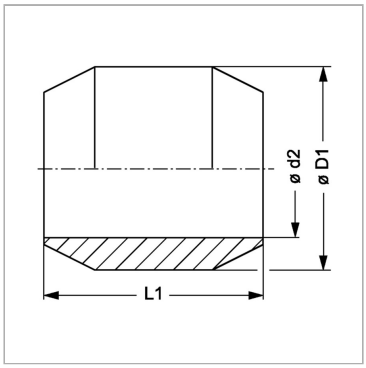

Информация о продукте

Ø D1	6 mm	**Наружный Ø трубы**	4 mm
Ø d2	4 mm	**L1**	5.5 mm

Ø d2 = наружный диаметр трубы

Описание

Для накидных гаек A DIN 3870 и накидных винтов DIN 3871.

Несмотря на тщательную проверку, мы не может исключить ошибки, поэтому
мы не берем на себя ответственность за содержащуюся информаци

© hansa-flex.com.ua