SKS 13 IR 2 FS UDK

Штекер вставной муфты

Обновлено: 04.29.24

Характеристики

Область применения	Общие случаи применения, например, в промышленности, строительном оборудовании, сельскохозяйственной технике и т.д.
Модель	плоск. уплотн.
Соединение 1	Внутренняя резьба BSP, цилиндрическая
Форма уплотнения 1	Для ввертной цапфы формы A, B и при необходимости формы E
Норма	ISO 16028
Совместимость с	Stucchi
Дополнительный признак	подсоединяется под остаточным давлением ниже 250 бар
Остаточное давление	Возможно соединение под давлением. (только сторона штекера)
Дополнительная информация	Der angegebene Betriebsdruck bezieht sich nur auf die Kupplung und ist abhängig von den gewählten Anschlussarten.
Материал	Сталь
Защита поверхности	Гальваническое покрытие

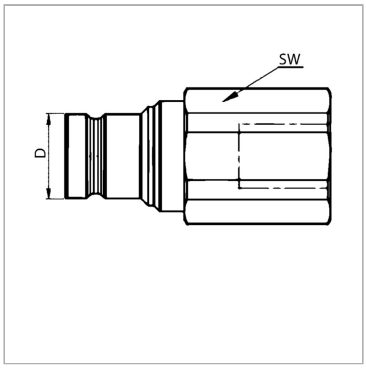

Информация о продукте

DN*	12	**SW**	27 mm
D	19.8 mm	**Рабочее давление**	350 bar
Соединительная резьба	G 1/2" -14	**Температура минерального масла min.**	-25 °C
Типоразмер	2	**Температура минерального масла макс.**	100 °C

DN = номинальный диаметр, номинальный внутренний диаметр

SF подсоед. = коэффициент безопасности в подсоединенном состоянии

Дополнительная информация

Der angegebene Betriebsdruck bezieht sich nur auf die Kupplung und ist abhängig von den gewählten Anschlussarten.

Несмотря на тщательную проверку, мы не может исключить ошибки, поэтому
мы не берем на себя ответственность за содержащуюся информаци

© hansa-flex.com.ua