SKR 40 VZ

2-Wege-Kugelhahn, Schmiedeausführung

Обновлено: 04.27.24

Характеристики

Соединения	Внутренняя резьба BSP, цилиндрическая
Форма уплотнения 1 + 2	Для ввертной цапфы формы A, B и при необходимости формы E
Рабочее давление	макс. 420 бар
Ход контакта	0°; 90°
Температура min.	-20 °C
Температура макс.	100 °C
Защита поверхности	galvanised Cr-VI-free
Материал	Корпус, шар и переключающий вал из стали Шаровое уплотнение из полиоксиметилена Кольцо круглого сечения из нитрильного каучука

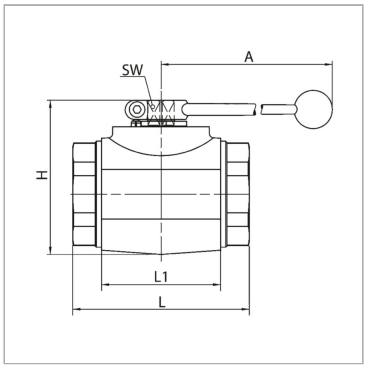

Информация о продукте

DN*	38	**B**	100 mm
LW	38 mm	**H**	124 mm
Соединительная резьба	G 1.1/2" -11	**H1**	103 mm
L1	85 mm	**H2**	50 mm
A	320 mm	**SW**	17 mm
L	130 mm	**SF***	1.5

DN = номинальный диаметр, номинальный внутренний диаметр

LW = ширина очистки

SW = размер под ключ

SF = коэффициент безопасности

Указания

Bitte die Bedienungsanleitung für Kugelhähne beachten.Bitte die zul. Druckangaben der Verbindungselemente beachten.Abweichende Temperaturmöglichkeiten auf Anfrage

Несмотря на тщательную проверку, мы не может исключить ошибки, поэтому мы не берем на себя ответственность за содержащуюся информаци

© hansa-flex.com.ua