SKF STUETZRING 6

Опорное кольцо для SKF

Обновлено: 04.27.24

Характеристики

Подходит для	Неподвижной половины резьбовой муфты
Материал	ПВХ

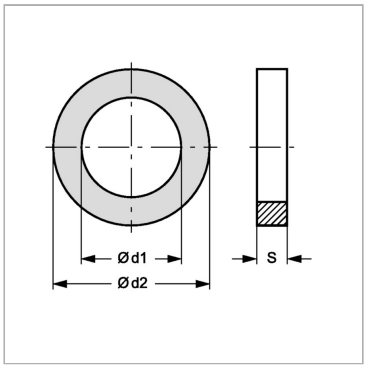

Информация о продукте

Типоразмер	6	**Ø d2**	58.6 mm
Ø d1	54 mm	**S**	1 mm

Несмотря на тщательную проверку, мы не может исключить ошибки, поэтому
мы не берем на себя ответственность за содержащуюся информаци

© hansa-flex.com.ua