SKF STUETZRING 3

Опорное кольцо для SKF

Обновлено: 04.28.24

Характеристики

Подходит для	Неподвижной половины резьбовой муфты
Материал	ПВХ

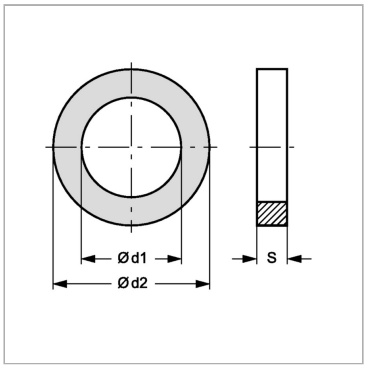

Информация о продукте

Типоразмер	3	**Ø d2**	27.4 mm
Ø d1	22 mm	**S**	1 mm

Несмотря на тщательную проверку, мы не может исключить ошибки, поэтому
мы не берем на себя ответственность за содержащуюся информаци

© hansa-flex.com.ua