SKF STUETZRING 25 HA

Опорное кольцо для SKF...HA

Обновлено: 04.28.24

Характеристики

Подходит для	Жесткая половина резьбовой муфты SKF...HA
Материал	PTFE (политетрафторэтилен)

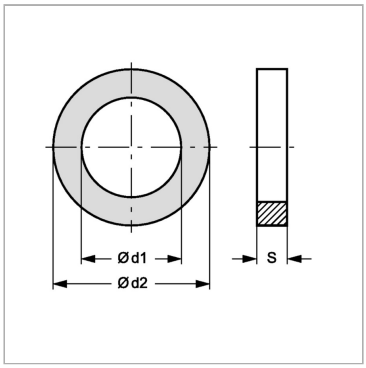

Информация о продукте

Типоразмер	1"	**DN***	25

DN = номинальный диаметр, номинальный внутренний диаметр

Несмотря на тщательную проверку, мы не может исключить ошибки, поэтому
мы не берем на себя ответственность за содержащуюся информаци

© hansa-flex.com.ua