SFS 6001-16

Приварной бурт SAE

Обновлено: 05.03.24

Характеристики

Модель	Приварной бурт SAE
Конструкция	прямые
Норма	SAE J 518 C ISO 6162
Серия давления	6000 psi
Материал	S355J2G3 (ST52.3)

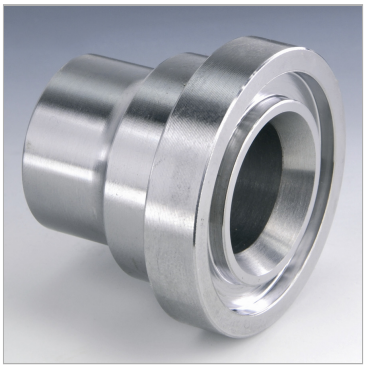

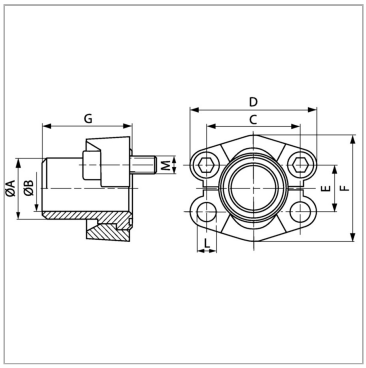

Информация о продукте

Типоразмер	1/2"	**C**	40.5 mm
Труба	16 x 2	**G**	34 mm
A	16 mm	**M unc**	5/16" x 1.1/4"
Ø B	12 mm	**D**	56 mm
PB	400 bar	**L**	8.5 mm
M метр.	M 8 x 30	**F**	47.2 mm
C	40.5 mm	**E**	18.2 mm

PB = макс. Рабочее давление (бар)

Указания

Указанное максимальное рабочее давление относится к фланцу! Фактическое рабочее давление определяется трубой (толщиной стенок) и ее качеством!Рекомендуемые винты приводятся в столбцах M (metr) или M (unc).

Комплект поставки

Только бурт предварительной сварки

Несмотря на тщательную проверку, мы не может исключить ошибки, поэтому
мы не берем на себя ответственность за содержащуюся информаци

© hansa-flex.com.ua