SFS 3005-42 U

Приварной бурт SAE

Обновлено: 05.05.24

Характеристики

Модель	Приварной бурт SAE
Конструкция	прямые
Норма	SAE J 518 C ISO 6162
Серия давления	3000 psi
Материал	S355J2G3 (ST52.3)

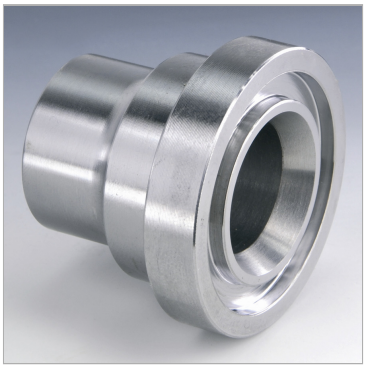

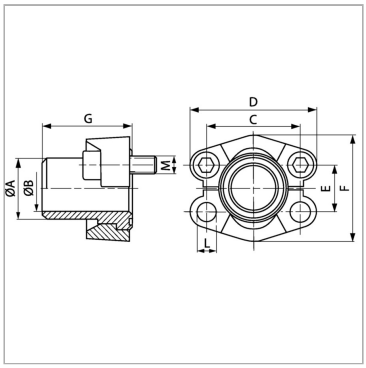

Информация о продукте

Типоразмер	1.1/2"	**C**	69.9 mm
Труба	42 x 5	**G**	57 mm
A	42 mm	**M unc**	1/2" x 1.1/2"
Ø B	32 mm	**D**	94 mm
PB	200 bar	**L**	13.5 mm
M метр.	M 12 x 35	**F**	82.2 mm
C	69.9 mm	**E**	35.7 mm

PB = макс. Рабочее давление (бар)

Указания

Указанное максимальное рабочее давление относится к фланцу! Фактическое рабочее давление определяется трубой (толщиной стенок) и ее качеством!Empfohlene Schrauben sind in den Spalten M (metr) oder M (unc) aufgeführt.

Комплект поставки

С 2 полуфланцами, комплектом винтов и кольцом круглого сечения

Несмотря на тщательную проверку, мы не может исключить ошибки, поэтому
мы не берем на себя ответственность за содержащуюся информаци

© hansa-flex.com.ua