SFCE 6005 S38

Фланец с наружной резьбой SAE

Обновлено: 05.02.24

Характеристики

Модель	Фланец с наружной резьбой SAE
Конструкция	прямые
Норма	ISO 8434-1
Серия давления	6000 psi
Материал	S355J2G3 (C22)
Защита поверхности	Гальваническое покрытие

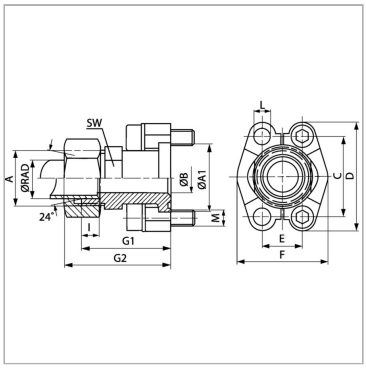

Информация о продукте

Серия	S	**PB**	350 bar
Ø RAD	38 mm	**M метр.**	M 16 x 55
Типоразмер	1.1/2"	**I**	16 mm
A1	63.5 mm	**G2**	104 mm
A	M 52 x 2	**M unc**	1/2" x 1.3/4"
Ø B	30 mm	**L**	16.7 mm
PB	350 bar	**G1**	89.2 mm

Серия: LL = очень легкая; L = легкая; S = тяжелая

Ø RAD = наружный диаметр трубы

PB = макс. Рабочее давление (бар)

Указания

Указанное номинальное давление определяется в соответствии с SAE J 518 C с учетом фланца или согласно привариваемой трубе.Рекомендуемые винты приводятся в столбцах M (metr) или M (unc).

Комплект поставки

Только промежуточный элемент

Несмотря на тщательную проверку, мы не может исключить ошибки, поэтому
мы не берем на себя ответственность за содержащуюся информаци

© hansa-flex.com.ua