SA NW 25 DKOR 3.5

Приварной уплотнительный конус

Обновлено: 05.03.24

Характеристики

Соединение 1	Приварной штуцер
Соединение 2	Уплотнительная головка 60° с кольцом круглого сечения
Модель	Приварной уплотнительный конус
Конструкция	прямые
Материал	Сталь
Защита поверхности	Фосфатирование и смазка маслом (Znphr5f)

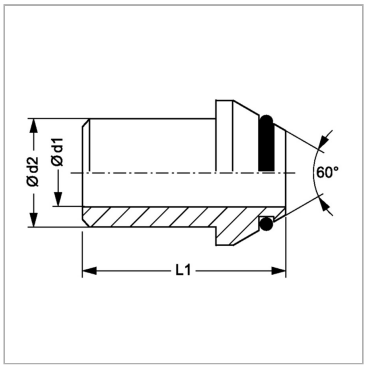

Информация о продукте

Ø d2	25 mm	**L2**	33 mm
Ø d1	18 mm	**L1**	37 mm
L2	33 mm	**Кольцо круглого сечения**	22,1 x 1,6

Указания

Указания по монтажу, установке, нагрузке давлением и допустимым рабочим температурам представлены в технической информации для резьбовых трубных соединений.

Несмотря на тщательную проверку, мы не может исключить ошибки, поэтому
мы не берем на себя ответственность за содержащуюся информаци

© hansa-flex.com.ua