RIK NW 20 06 ED VA

Съемное редукционное соединение, короткое

Обновлено: 04.28.24

Характеристики

Соединение 1	Наружная резьба BSP, цилиндрическая
Форма уплотнения 1	Форма E
Соединение 2	Внутренняя резьба BSP, цилиндрическая
Модель	Съемное редукционное соединение
Конструкция	Короткие
Материал	нержавеющая сталь

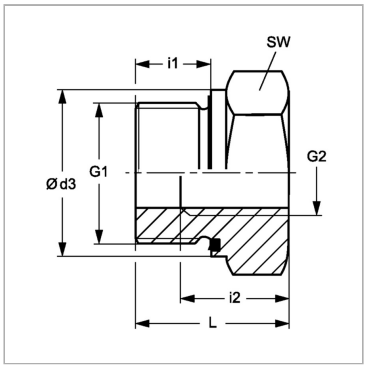

Информация о продукте

Рабочее давление, бар	PN 315	**i1**	16 mm
G1	G 3/4" -14	**i2**	14 mm
G2	G 1/4" -19	**SW**	32 mm
Ø d3	31.9 mm	**L**	26 mm

PN = Номинальное давление (бар)

SW = размер под ключ

Указания

Указания по монтажу, установке, нагрузке давлением и допустимым рабочим температурам представлены в технической информации для резьбовых трубных соединений.

Указание по заказу

NBR уплотнения FPM (Витон) по запросу

Несмотря на тщательную проверку, мы не может исключить ошибки, поэтому мы не берем на себя ответственность за содержащуюся информаци

© hansa-flex.com.ua