RB 65-8

Колено трубы 90°

Обновлено: 04.28.24

Характеристики

Модель	Колено трубы 90°
Норма	DIN 2391-C
Материал	Сталь ST 37.4 NBK (1.0255)
Защита поверхности	Фосфатирование и смазка маслом

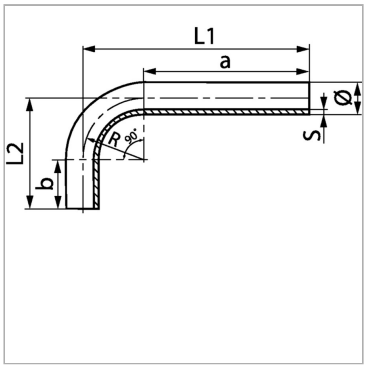

Информация о продукте

Наружный Ø трубы	65 mm	**a**	110 mm
Внутренний Ø nom.	49 mm	**b**	110 mm
S	8 mm	**L2**	320 mm
Радиус изгиба R	210 mm	**L1**	320 mm

Описание

Бесшовные трубные колена 90° для минимальных потерь интенсивности потока.

Несмотря на тщательную проверку, мы не может исключить ошибки, поэтому
мы не берем на себя ответственность за содержащуюся информаци

© hansa-flex.com.ua