# RB 20-2

## Колено трубы 90°

Обновлено: 04.27.24

### Характеристики

| | |
|---|---|
| **Модель** | Колено трубы 90° |
| **Норма** | DIN 2391-C |
| **Материал** | Сталь ST 37.4 NBK (1.0255) |
| **Защита поверхности** | Фосфатирование и смазка маслом |

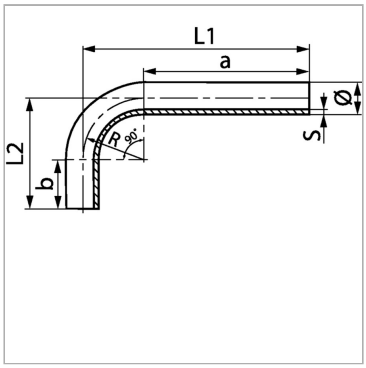


### Информация о продукте

| | | | |
|---|---|---|---|
| **Наружный Ø трубы** | 20 mm | **a** | 200 mm |
| **Внутренний Ø nom.** | 16 mm | **b** | 45 mm |
| **S** | 2 mm | **L2** | 81 mm |
| **Радиус изгиба R** | 36 mm | **L1** | 236 mm |

### Описание

Бесшовные трубные колена 90° для минимальных потерь интенсивности потока.

Несмотря на тщательную проверку, мы не может исключить ошибки, поэтому
мы не берем на себя ответственность за содержащуюся информаци



© hansa-flex.com.ua