PW 42-1G

Скребковая манжета, PW-G

Обновлено: 04.27.24

Характеристики

Скорость скольжения макс.	0.8 m/s
Температура макс.	80 °C
Температура min.	-30 °C
Рабочие среды	Минеральное масло
Монтаж	впрессовывается в открытый паз
Материал	(1) втулка: Сталь (2) скребковая манжета: Полиуретан
Применение	Гидравлика

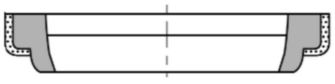

Toleranz / Tolerance		
d	D	L
h11	H8	+0,20 0

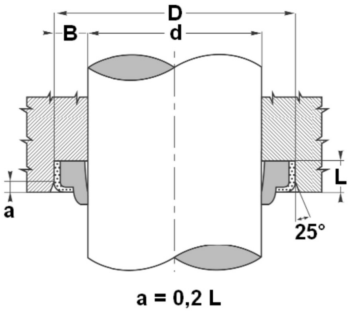

Информация о продукте

d	42 mm	**D**	52 mm
D	52 mm	**L**	7 mm

Описание

Компактные размерывысокая стойкость к истиранию Простое решение.

Несмотря на тщательную проверку, мы не может исключить ошибки, поэтому мы не берем на себя ответственность за содержащуюся информаци

© hansa-flex.com.ua