PR 28-5 V4

Прецизионная стальная труба, метрическая, 1.4571

Обновлено: 04.29.24

Характеристики

Модель	Präzisionsstahlrohr, nahtlos (kalt gezogen), metrisch
Норма	DIN EN 10216-5
Материал	Stainless steel X6CrNiMoTi17-12-2 (1.4571)
Защита поверхности	CFD (entzundert, metallisch sauber) / CFA (blankgeglüht, metallisch blank)
Длина трубы	5 bis 7 Meter

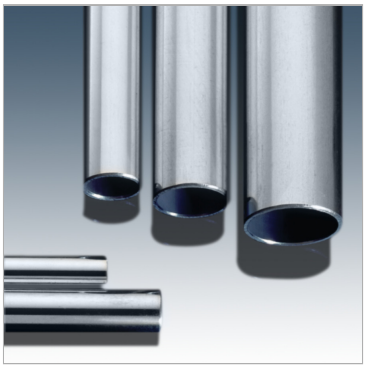

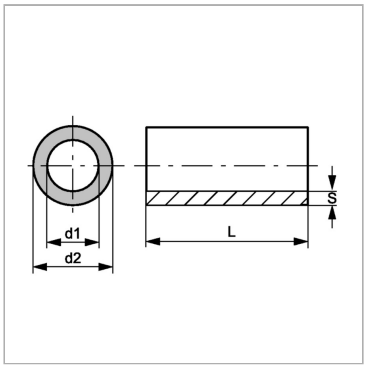

Информация о продукте

Ø d2	28 mm	**Ø d1**	18 mm
Ø d1	18 mm	**S**	5 mm

Ø d2 = наружный диаметр трубы

Указания

Указанные значения давления относятся к прямой трубе.В случае изогнутой трубы соответствующая толщина стенок рассчитывается аналогично DIN EN 13480-4.

Дополнительная информация

Расчет аналогично DIN 2413 (проект) Род нагружения I: статический (до 100 °C) Род нагружения III: динамический (до 200 °C), размах колебаний = P барПоказатель прочности: K 234 [Н/мм2] Коэффициент запаса прочности: S 1,5 Усталостная прочность при длительном пульсирующем цикле нагрузки: σSch/D 190 [Н/мм2] Допуски: DIN 10305-4Предел прочности при растяжении согл. DIN 10216-5 Rp 1,0 до 50°C

Несмотря на тщательную проверку, мы не может исключить ошибки, поэтому
мы не берем на себя ответственность за содержащуюся информаци

© hansa-flex.com.ua