PR 16-2 VZ

Прецизионная стальная труба, метрическая, EN 10305-4, E235+N

Обновлено: 05.05.24

Характеристики

Модель	Präzisionsstahlrohr, nahtlos (kalt gezogen), metrisch
Норма	DIN EN 10305-4
Материал	Steel E235+N (1.0308)
Защита поверхности	galvanisch beschichtet (Cr6-frei)
Дополнительная информация	Berechnung analog DIN 2413 Belastungsfall I : Statisch (bis 120 °C) Belastungsfall III : Dynamisch (bis 120 °C) Schwingbreite = P bar Festigkeitskennwert: K 235 [N/mm2] Sicherheitsbeiwert: S 1,5 Dauerschwellfestigkeit: σSch/D 225 [N/mm2] Toleranzen: DIN EN 10305-1 (Durchmesser-/ Wandstärkenangaben)
Длина трубы	6 метров

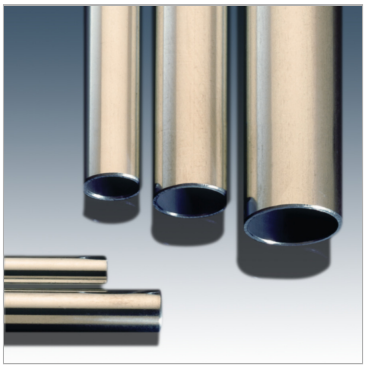

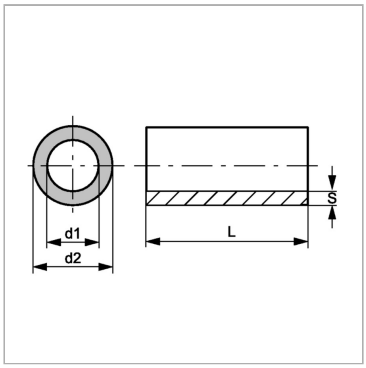

Информация о продукте

Ø d2	16 mm	**Ø d1**	12 mm
Допуск Дн +/-	0.08 mm	**S**	2 mm
Допуск Дв +/-	0.15 mm	**Вариант нагрузки III**	298 bar
Ø d1	12 mm	**Вариант нагрузки I**	346 bar

Ø d2 = наружный диаметр трубы

Указания

Указанные значения давления относятся к прямой трубе.В случае изогнутой трубы соответствующая толщина стенок рассчитывается аналогично DIN EN 13480-4.

Дополнительная информация

Расчет аналогично DIN 2413 (проект) Род нагружения I: статический (до 100 °C) Род нагружения III: динамический (до 200 °C), размах колебаний = P барПоказатель прочности: K 235 [Н/мм2] Коэффициент запаса прочности: S 1,5 Усталостная прочность при длительном пульсирующем цикле нагрузки: σSch/D 225 [Н/мм2] Допуски: DIN 10305-4

Несмотря на тщательную проверку, мы не может исключить ошибки, поэтому мы не берем на себя ответственность за содержащуюся информаци

© hansa-flex.com.ua