PN 32 SF 25 90

Пресс-ниппель, SFL, угол 90°

Обновлено: 05.04.24

Характеристики

Область применения	Пресс-ниппель для шлангов от HD 100 до HD 400, KP-, TE
Форма уплотнения 1	Плоское уплотнение с кольцом круглого сечения SF
Соединение 1	Фланцевое соединение SAE 3000 PSI
Сокращение	SFL
Материал	Сталь
Защита поверхности	Гальваническое покрытие
Норма	ISO 6162-1 SAE J 518

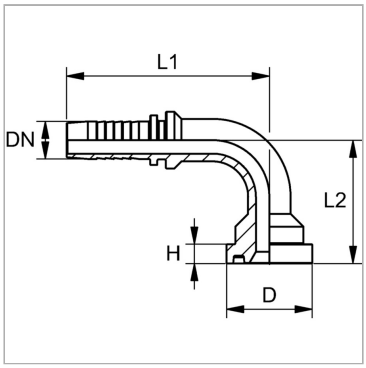

Информация о продукте

DN	31	**Рабочее давление**	280 bar
Размер	20	**L2**	74 mm
Дюймы	1.1/4"	**L1**	134 mm
Размер фланца	1"	**D**	44.5 mm
Рабочее давление	280 bar	**H**	8.1 mm

DN = номинальный диаметр, номинальный внутренний диаметр

Указания

Подходящую обойму выбрать в соответствии с типом шланга.

Несмотря на тщательную проверку, мы не может исключить ошибки, поэтому
мы не берем на себя ответственность за содержащуюся информаци

© hansa-flex.com.ua