PN 16 WEO 23 S 45

Пресс-ниппель, WEO S, угол 45°

Обновлено: 04.29.24

Характеристики

Область применения	Пресс-ниппель для шлангов от HD 100 до HD 400, KP-, TE
Форма уплотнения 1	Цапфа с уплотнением кольцом круглого сечения
Соединение 1	Штекер WEO
Материал	Сталь
Защита поверхности	Гальваническое покрытие

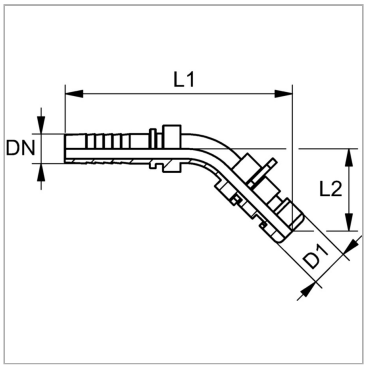

Информация о продукте

DN	16	**Рабочее давление, бар**	PN 350
Размер	10	**Типоразмер**	3/4"
Дюймы	5/8"	**Ø D1**	23 mm
Рабочее давление, бар	PN 350	**L2**	49.5 mm

DN = номинальный диаметр, номинальный внутренний диаметр

Указания

Подходящую обойму выбрать в соответствии с типом шланга.

Описание

Саморегулируется для предотвращения крутящего напряжения.

Несмотря на тщательную проверку, мы не может исключить ошибки, поэтому
мы не берем на себя ответственность за содержащуюся информаци

© hansa-flex.com.ua