PN 16 SFK

Пресс-ниппель, SFK

Обновлено: 04.28.24

Характеристики

Область применения	Пресс-ниппель для шлангов от HD 100 до HD 400, KP-, TE
Форма уплотнения 1	Плоское уплотнение с кольцом круглого сечения SF
Соединение 1	Фланцевое соединение SAE для Komatsu
Материал	Сталь
Защита поверхности	Гальваническое покрытие

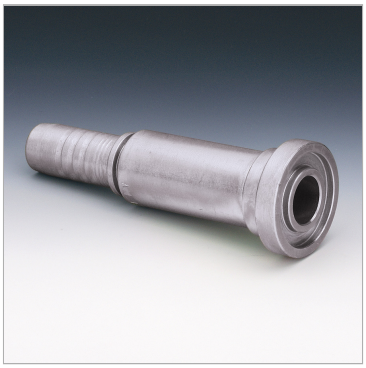

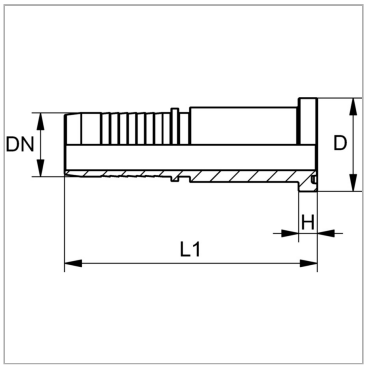

Информация о продукте

DN	16	**Размер фланца**	5/8"
Размер	10	**L1**	90 mm
Дюймы	5/8"	**D**	34 mm
Размер фланца	5/8"	**H**	8.2 mm

DN = номинальный диаметр, номинальный внутренний диаметр

Указания

Подходящую обойму выбрать в соответствии с типом шланга.

Несмотря на тщательную проверку, мы не может исключить ошибки, поэтому
мы не берем на себя ответственность за содержащуюся информаци

© hansa-flex.com.ua