PN 16 SF6 20 45

Прессуемый ниппель, SFS, угол 45°

Обновлено: 04.30.24

Характеристики

Область применения	Пресс-ниппель для шлангов от HD 100 до HD 400, KP-, TE
Форма уплотнения 1	Плоское уплотнение с кольцом круглого сечения SF
Соединение 1	Фланцевое соединение SAE 6000 PSI
Сокращение	SFS
Материал	Сталь
Защита поверхности	Гальваническое покрытие
Норма	SAE J 518 ISO 6162-2

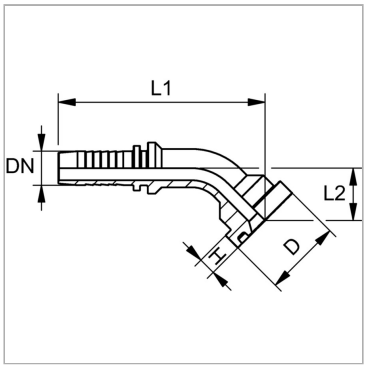

Информация о продукте

DN	16	**Рабочее давление**	420 bar
Размер	10	**L2**	30.5 mm
Дюймы	5/8"	**L1**	100.5 mm
Размер фланца	3/4"	**D**	41.3 mm
Рабочее давление	420 bar	**H**	8.8 mm

DN = номинальный диаметр, номинальный внутренний диаметр

Указания

Подходящую обойму выбрать в соответствии с типом шланга.

Несмотря на тщательную проверку, мы не может исключить ошибки, поэтому
мы не берем на себя ответственность за содержащуюся информаци

© hansa-flex.com.ua