PN 13 SF 20 90

Пресс-ниппель, SFL, угол 90°

Обновлено: 05.04.24

Характеристики

Область применения	Пресс-ниппель для шлангов от HD 100 до HD 400, KP-, TE
Форма уплотнения 1	Плоское уплотнение с кольцом круглого сечения SF
Соединение 1	Фланцевое соединение SAE 3000 PSI
Сокращение	SFL
Материал	Сталь
Защита поверхности	Гальваническое покрытие
Норма	ISO 6162-1 SAE J 518

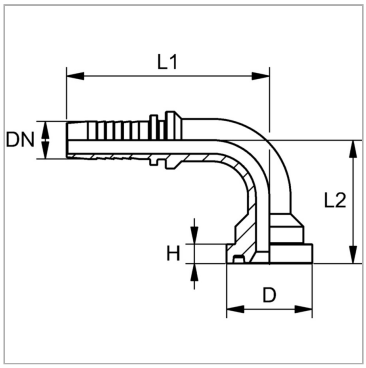

Информация о продукте

DN	12	**Рабочее давление**	350 bar
Размер	8	**L2**	48.5 mm
Дюймы	1/2"	**L1**	71.5 mm
Размер фланца	3/4"	**D**	38.1 mm
Рабочее давление	350 bar	**H**	6.8 mm

DN = номинальный диаметр, номинальный внутренний диаметр

Указания

Подходящую обойму выбрать в соответствии с типом шланга.

Несмотря на тщательную проверку, мы не может исключить ошибки, поэтому
мы не берем на себя ответственность за содержащуюся информаци

© hansa-flex.com.ua