PN 10 ABK 90

Пресс-ниппель, DKR в сборе, угол 90°

Обновлено: 04.28.24

Характеристики

Область применения	Пресс-ниппель для шлангов от HD 100 до HD 400, KP-, TE
Форма уплотнения 1	Наружный конус 60°
Соединение 1	Гаечная резьба BSP
Дополнение к модели	Компактная форма
Сокращение	DKR
Материал	Сталь
Защита поверхности	Гальваническое покрытие
Норма	BS 5200

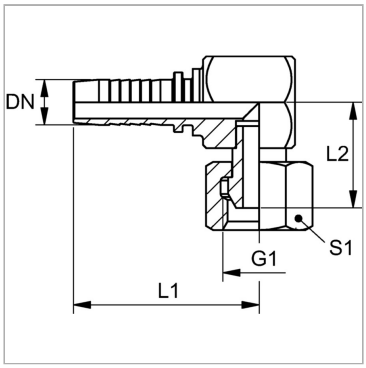

Информация о продукте

DN	10	**Рабочее давление**	400 bar
Размер	6	**L2**	23 mm
Дюймы	3/8"	**L1**	55.5 mm
G1	G 3/8" -19	**S1**	22

DN = номинальный диаметр, номинальный внутренний диаметр

Указания

Подходящую обойму выбрать в соответствии с типом шланга.

Несмотря на тщательную проверку, мы не может исключить ошибки, поэтому
мы не берем на себя ответственность за содержащуюся информаци

© hansa-flex.com.ua