PN 02 MMA 1/4 45

Пресс-ниппель, измерительный шланг, угол 45°

Обновлено: 04.28.24

Характеристики

Соединение 1	Гаечная резьба BSP с соединением для манометра
Материал	Сталь
Защита поверхности	Гальваническое покрытие

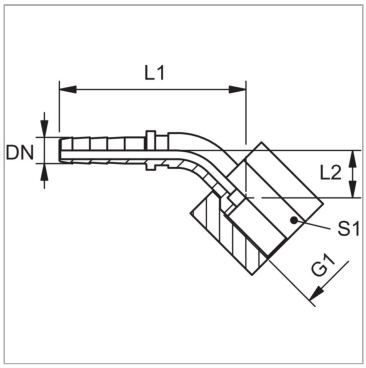

Информация о продукте

DN	2	**G1**	G 1/4" -19
Размер	1	**L2**	14 mm
Дюймы	5/64"	**L1**	47 mm
G1	G 1/4" -19	**S1**	17

DN = номинальный диаметр, номинальный внутренний диаметр

Указания

Соответствующая обойма: PMH 102.

Несмотря на тщательную проверку, мы не может исключить ошибки, поэтому
мы не берем на себя ответственность за содержащуюся информаци

© hansa-flex.com.ua