# PN 02 HJ 04

## Пресс-ниппель, AGJ

Обновлено: 04.29.24

### Характеристики

| | |
|---|---|
| **Область применения** | Измерительная техника |
| **Форма уплотнения 1** | Наружный конус 74° |
| **Соединение 1** | Наружная резьба UN/UNF |
| **Сокращение** | AGJ |
| **Материал** | Сталь |
| **Защита поверхности** | Гальваническое покрытие |
| **Норма** | ISO 8434-2 |

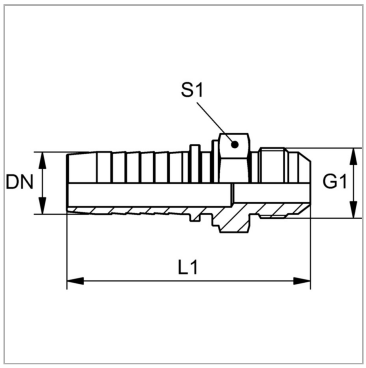


### Информация о продукте

| | | | |
|---|---|---|---|
| **DN** | 2 | **G1** | 3/8" -24 UNF |
| **Размер** | 1 | **L1** | 34 mm |
| **Дюймы** | 5/64" | **S1** | 12 |

*DN = номинальный диаметр, номинальный внутренний диаметр*

### Указания

Соответствующая обойма: PMH 102.

Несмотря на тщательную проверку, мы не может исключить ошибки, поэтому
мы не берем на себя ответственность за содержащуюся информаци



© hansa-flex.com.ua