PN 02 AB 45

Пресс-ниппель, DKR, угол 45°

Обновлено: 04.28.24

Характеристики

Область применения	Измерительная техника
Форма уплотнения 1	Наружный конус 60°
Соединение 1	Гаечная резьба BSP
Сокращение	DKR
Материал	Сталь
Защита поверхности	Гальваническое покрытие
Норма	BS 5200 ISO 228-1

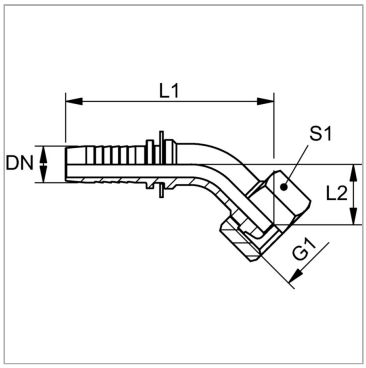

Информация о продукте

DN	2	**G1**	G 1/8" -28
Размер	1	**L2**	15 mm
Дюймы	5/64"	**L1**	44.5 mm
G1	G 1/8" -28	**S1**	14

DN = номинальный диаметр, номинальный внутренний диаметр

Указания

Соответствующая обойма: PMH 102.

Несмотря на тщательную проверку, мы не может исключить ошибки, поэтому
мы не берем на себя ответственность за содержащуюся информаци

© hansa-flex.com.ua