PHD 416

Прессуемая обойма, 4 SP

Обновлено: 04.29.24

Характеристики

Тип обоймы	с зачисткой шланга
Материал	Сталь
Защита поверхности	Гальваническое покрытие

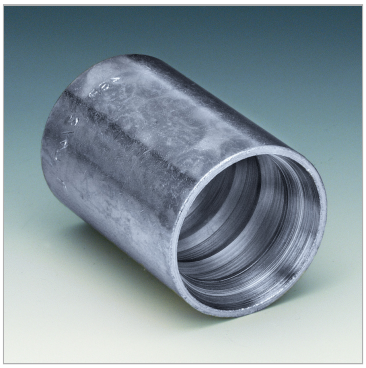

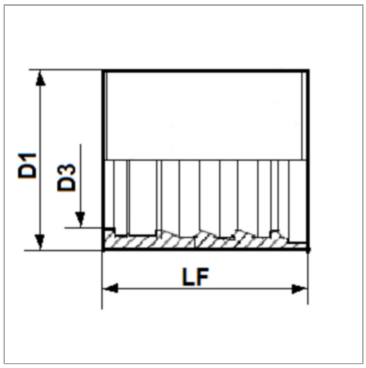

Информация о продукте

DN*	16	**LF**	38 mm
Размер	10	**D3**	21.7 mm
Дюймы	5/8"	**D1**	33 mm

DN = номинальный диаметр, номинальный внутренний диаметр

Несмотря на тщательную проверку, мы не может исключить ошибки, поэтому
мы не берем на себя ответственность за содержащуюся информаци

© hansa-flex.com.ua