# PAY 513 HN

## Pressarmatur, AGN

Обновлено: 04.27.24

### Характеристики

| | |
|---|---|
| **Форма уплотнения 1** | Резьбовое уплотнение, дополнительный внутренний конус 60°. |
| **Соединение 1** | Наружная резьба NPT |
| **Материал** | Сталь |
| **Сокращение** | AGN |
| **Защита поверхности** | Гальваническое покрытие |

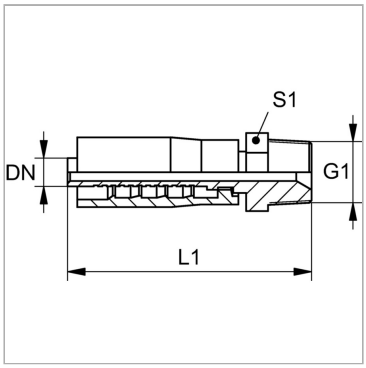


### Информация о продукте

| | | | |
|---|---|---|---|
| **DN** | 12 | **G1** | 1/2" -14 NPT |
| **Размер** | 8 | **L1** | 84.5 mm |
| **Дюймы** | 1/2" | **S1** | 24 |

*DN = номинальный диаметр, номинальный внутренний диаметр*

### Комплект поставки

Прессуемый ниппель + прессуемая обойма

Несмотря на тщательную проверку, мы не может исключить ошибки, поэтому
мы не берем на себя ответственность за содержащуюся информаци



© hansa-flex.com.ua