PAY 325 SF 90

Пресс-арматура, SFL, угол 90°

Обновлено: 04.29.24

Характеристики

Форма уплотнения 1	flachdichtend mit SAEO-Ring
Соединение 1	Фланцевое соединение SAE 3000 PSI
Материал	Сталь
Норма	SAE J 518 ISO 6162-1
Сокращение	SFL
Защита поверхности	Гальваническое покрытие

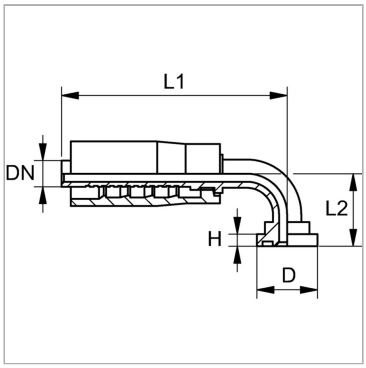

Информация о продукте

DN	25	**D**	44.4 mm
Размер	16	**H**	8 mm
Дюймы	1"	**L2**	69 mm
Размер фланца	1"	**L1**	116 mm

DN = номинальный диаметр, номинальный внутренний диаметр

Комплект поставки

Прессуемый ниппель + прессуемая обойма

Несмотря на тщательную проверку, мы не может исключить ошибки, поэтому
мы не берем на себя ответственность за содержащуюся информаци

© hansa-flex.com.ua