PAY 325 AJ

Пресс-арматура, DKJ

Обновлено: 04.29.24

Характеристики

Форма уплотнения 1	Внутренний конус 74°
Соединение 1	Гаечная резьба UN/UNF
Материал	Сталь
Норма	ISO 8434-2
Сокращение	DKJ
Защита поверхности	Гальваническое покрытие

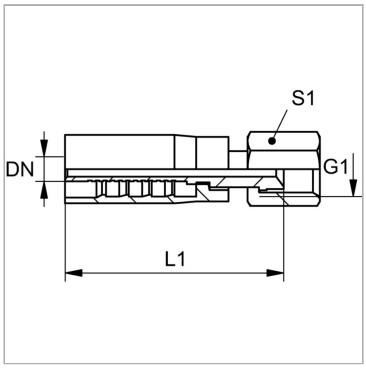

Информация о продукте

DN	25	**G1**	1.5/16" -12 UN
Размер	16	**L1**	77 mm
Дюймы	1"	**S1**	41

DN = номинальный диаметр, номинальный внутренний диаметр

Комплект поставки

Прессуемый ниппель + прессуемая обойма

Несмотря на тщательную проверку, мы не может исключить ошибки, поэтому
мы не берем на себя ответственность за содержащуюся информаци

© hansa-flex.com.ua