PAY 316 HS

Пресс-арматура, CES

Обновлено: 04.28.24

Характеристики

Форма уплотнения 1	Внутренний конус 24°
Соединение 1	Метрическая наружная резьба, цилиндрическая
Материал	Сталь
Норма	ISO 8434-1
Сокращение	CES
Защита поверхности	Гальваническое покрытие

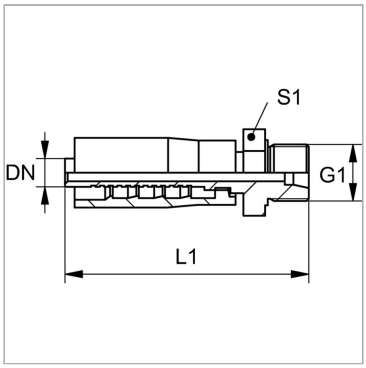

Информация о продукте

DN	16	**G1**	M 30 x 2
Размер	10	**Для наружного Ø трубы**	20 mm
Дюймы	5/8"	**L1**	88 mm
G1	M 30 x 2	**S1**	30

DN = номинальный диаметр, номинальный внутренний диаметр

Комплект поставки

Прессуемый ниппель + прессуемая обойма

Несмотря на тщательную проверку, мы не может исключить ошибки, поэтому
мы не берем на себя ответственность за содержащуюся информаци

© hansa-flex.com.ua