PAY 313 AJ

Пресс-арматура, DKJ

Обновлено: 04.29.24

Характеристики

Форма уплотнения 1	Внутренний конус 74°
Соединение 1	Гаечная резьба UN/UNF
Материал	Сталь
Норма	ISO 8434-2
Сокращение	DKJ
Защита поверхности	Гальваническое покрытие

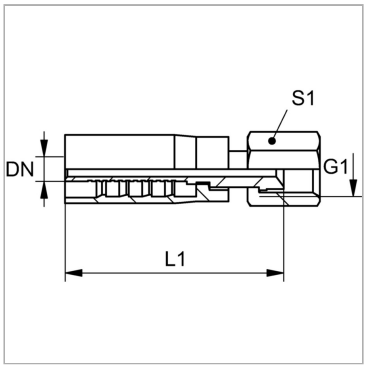

Информация о продукте

DN	12	**G1**	3/4" -16 UNF
Размер	8	**L1**	64 mm
Дюймы	1/2"	**S1**	27

DN = номинальный диаметр, номинальный внутренний диаметр

Комплект поставки

Прессуемый ниппель + прессуемая обойма

Несмотря на тщательную проверку, мы не может исключить ошибки, поэтому
мы не берем на себя ответственность за содержащуюся информаци

© hansa-flex.com.ua