PAY 313 AFL

Пресс-арматура, DKL

Обновлено: 04.28.24

Характеристики

Форма уплотнения 1	24°/60° Universal sealing head
Соединение 1	Метрическая гаечная резьба
Сокращение	DKL
Материал	Сталь
Защита поверхности	Гальваническое покрытие
Норма	ISO 8434-1

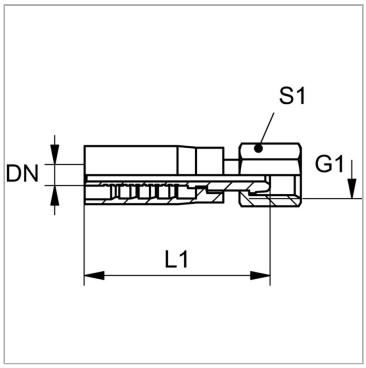

Информация о продукте

DN	12	**G1**	M 22 x 1,5
Размер	8	**Для наружного Ø трубы**	15 mm
Дюймы	1/2"	**L1**	51 mm
G1	M 22 x 1,5	**S1**	27

DN = номинальный диаметр, номинальный внутренний диаметр

Комплект поставки

Прессуемый ниппель + прессуемая обойма

Несмотря на тщательную проверку, мы не может исключить ошибки, поэтому
мы не берем на себя ответственность за содержащуюся информаци

© hansa-flex.com.ua