# PA 740 HN VA

## Пресс-арматура, AGN

Обновлено: 04.28.24

### Характеристики

| | |
|---|---|
| **Область применения** | Прессуемая арматура для шлангов HD 700 |
| **Форма уплотнения 1** | Резьбовое уплотнение, дополнительный внутренний конус 60°. |
| **Соединение 1** | Наружная резьба NPT |
| **Сокращение** | AGN |
| **Способ заделки** | С защитой от вырывания (Interlok) |
| **Материал** | нержавеющая сталь |

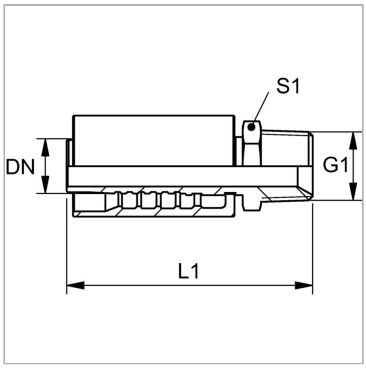


### Информация о продукте

| | | | |
|---|---|---|---|
| **DN** | 38 | **Дюймы** | 1.1/2" |
| **Размер** | 24 | **G1** | 1.1/2" -11.5 NPT |
| **Дюймы** | 1.1/2" | **S1** | 50 |

*DN = номинальный диаметр, номинальный внутренний диаметр*

### Комплект поставки

Прессуемый ниппель + прессуемая обойма

Несмотря на тщательную проверку, мы не может исключить ошибки, поэтому
мы не берем на себя ответственность за содержащуюся информаци



© hansa-flex.com.ua