PA 740 HN

Пресс-арматура, AGN

Обновлено: 04.27.24

Характеристики

Область применения	Прессуемая арматура для шлангов HD 700
Форма уплотнения 1	Резьбовое уплотнение, дополнительный внутренний конус 60°.
Соединение 1	Наружная резьба NPT
Сокращение	AGN
Способ заделки	С защитой от вырывания (Interlok)
Материал	Сталь
Защита поверхности	Гальваническое покрытие

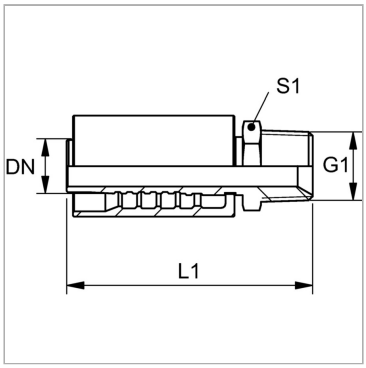

Информация о продукте

DN	38	**G1**	1.1/2" -11.5 NPT
Размер	24	**L1**	139.5 mm
Дюймы	1.1/2"	**S1**	50

DN = номинальный диаметр, номинальный внутренний диаметр

Комплект поставки

Прессуемый ниппель + прессуемая обойма

Несмотря на тщательную проверку, мы не может исключить ошибки, поэтому
мы не берем на себя ответственность за содержащуюся информаци

© hansa-flex.com.ua