PA 725 HN VA

Пресс-арматура, AGN

Обновлено: 04.28.24

Характеристики

Область применения	Прессуемая арматура для шлангов HD 700
Форма уплотнения 1	Резьбовое уплотнение, дополнительный внутренний конус 60°.
Соединение 1	Наружная резьба NPT
Сокращение	AGN
Способ заделки	С защитой от вырывания (Interlok)
Материал	нержавеющая сталь

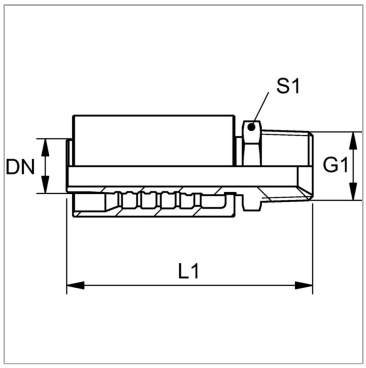

Информация о продукте

DN	25	**Дюймы**	1"
Размер	16	**G1**	1" -11.5 NPT
Дюймы	1"	**S1**	36

DN = номинальный диаметр, номинальный внутренний диаметр

Комплект поставки

Прессуемый ниппель + прессуемая обойма

Несмотря на тщательную проверку, мы не может исключить ошибки, поэтому
мы не берем на себя ответственность за содержащуюся информаци

© hansa-flex.com.ua