PA 650 HN VA

Пресс-арматура, AGN

Обновлено: 04.29.24

Характеристики

Область применения	Прессуемая арматура для шлангов HD 600
Форма уплотнения 1	Резьбовое уплотнение, дополнительный внутренний конус 60°.
Соединение 1	Наружная резьба NPT
Сокращение	AGN
Способ заделки	С защитой от вырывания (Interlok)
Материал	нержавеющая сталь

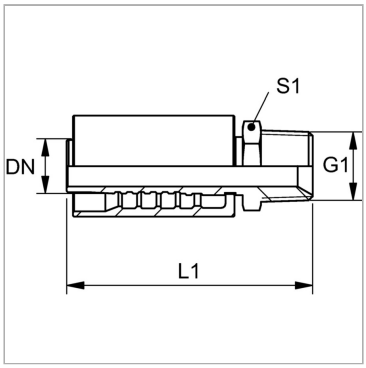

Информация о продукте

DN	51	**Дюймы**	2"
Размер	32	**G1**	2" -11.5 NPT
Дюймы	2"	**S1**	65

DN = номинальный диаметр, номинальный внутренний диаметр

Комплект поставки

Прессуемый ниппель + прессуемая обойма

Несмотря на тщательную проверку, мы не может исключить ошибки, поэтому
мы не берем на себя ответственность за содержащуюся информаци

© hansa-flex.com.ua