OR 82-3.5

Кольцо круглого сечения, 70SH NBR

Обновлено: 05.02.24

Характеристики

Модель	Кольцо круглого сечения
Температура макс.	100 °C
Температура min.	-30 °C
Материал	NBR, твердость по Шору A 70

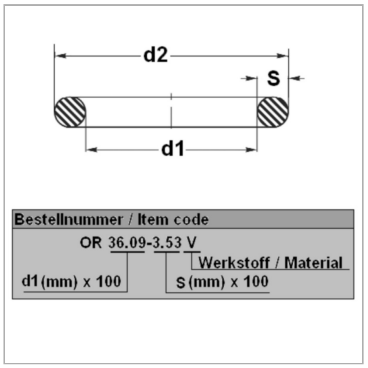

Информация о продукте

d1	82 mm	**d2**	89 mm
s	3.5 mm	**Единица упаковки**	25 шт.

Единица упаковки: - по запросу*

Несмотря на тщательную проверку, мы не может исключить ошибки, поэтому
мы не берем на себя ответственность за содержащуюся информаци

© hansa-flex.com.ua