# OR 224-7

## Кольцо круглого сечения, 70SH NBR

Обновлено: 04.28.24

### Характеристики

| | |
|---|---|
| **Модель** | Кольцо круглого сечения |
| **Температура макс.** | 100 °C |
| **Температура min.** | -30 °C |
| **Материал** | NBR, твердость по Шору A 70 |

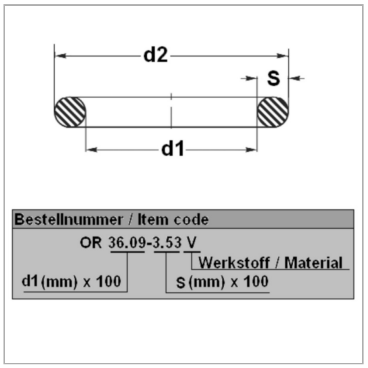


### Информация о продукте

| | | | |
|---|---|---|---|
| **d1** | 224 mm | **d2** | 238 mm |
| **s** | 7 mm | **Единица упаковки** | -* |

*Единица упаковки: -* по запросу*



Несмотря на тщательную проверку, мы не может исключить ошибки, поэтому
мы не берем на себя ответственность за содержащуюся информаци

**© hansa-flex.com.ua**