NPSL 40 50-7

Комбинированный элемент, NPSL

Обновлено: 04.27.24

Характеристики

Модель	Уплотняющая прокладка для штока
Рабочее давление	10 bar
Скорость скольжения макс.	1 m/s
Температура макс.	90 °C
Температура min.	-30 °C
Рабочие среды	Минеральное масло Вода-воздух
Монтаж	в открытых пазах B
Материал	75° твердость по Шору A нитрильный каучук
Применение	Пневматика

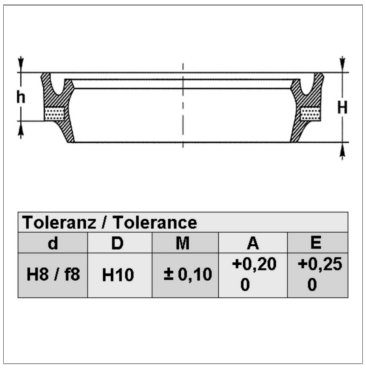

Toleranz / Tolerance				
d	D	M	A	E
H8 / f8	H10	± 0,10	+0,20 0	+0,25 0

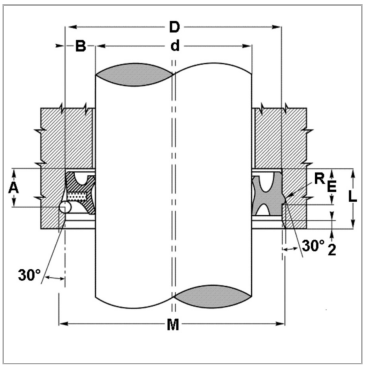

Информация о продукте

d	40 mm	**H**	9.5 mm
D	50 mm	**M**	52.5 mm
h	7 mm	**A**	8.8 mm
H	9.5 mm	**R**	1.4 mm

Описание

уплотнение с малыми потерями на трение.Комбинированный элемент уплотнение-скребковая манжета

Несмотря на тщательную проверку, мы не может исключить ошибки, поэтому мы не берем на себя ответственность за содержащуюся информаци

© hansa-flex.com.ua