ND 13 HBK

Вставной ниппель, AGR-K

Обновлено: 04.28.24

Характеристики

Форма уплотнения 1	Резьбовое уплотнение
Соединение 1	Наружная резьба BSPT, коническая
Сокращение	AGR-K
Материал	Сталь
Защита поверхности	Гальваническое покрытие
Норма	BS 5200

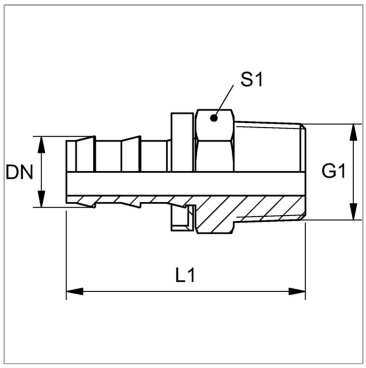

Информация о продукте

DN	12	**G1**	R 1/2" K
Размер	8	**L1**	55 mm
Дюймы	1/2"	**S1**	22

DN = номинальный диаметр, номинальный внутренний диаметр

Указания

Неповрежденные ниппели можно использовать повторно.

Несмотря на тщательную проверку, мы не может исключить ошибки, поэтому
мы не берем на себя ответственность за содержащуюся информаци

© hansa-flex.com.ua