ND 10 HBK

Вставной ниппель, AGR-K

Обновлено: 04.28.24

Характеристики

Форма уплотнения 1	Резьбовое уплотнение
Соединение 1	Наружная резьба BSPT, коническая
Сокращение	AGR-K
Материал	Сталь
Защита поверхности	Гальваническое покрытие
Норма	BS 5200

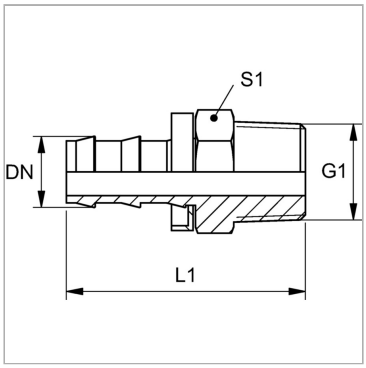

Информация о продукте

DN	10	**G1**	R 3/8" K
Размер	6	**L1**	45 mm
Дюймы	3/8"	**S1**	19

DN = номинальный диаметр, номинальный внутренний диаметр

Указания

Неповрежденные ниппели можно использовать повторно.

Несмотря на тщательную проверку, мы не может исключить ошибки, поэтому
мы не берем на себя ответственность за содержащуюся информаци

© hansa-flex.com.ua