ND 10 AOL 08

Вставной ниппель, DKOL

Обновлено: 04.29.24

Характеристики

Форма уплотнения 1	Наружный конус 24° с кольцом круглого сечения
Соединение 1	Метрическая гаечная резьба
Сокращение	DKOL
Материал	Сталь
Защита поверхности	Гальваническое покрытие
Норма	ISO 8434-1

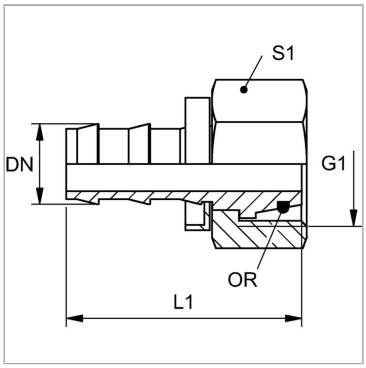

Информация о продукте

DN	10	**Для наружного Ø трубы**	10 mm
Размер	6	**L1**	40 mm
Дюймы	3/8"	**S1**	19
G1	M 16 x 1,5	**Кольцо круглого сечения**	8,5 x 1,5

DN = номинальный диаметр, номинальный внутренний диаметр

Указания

Неповрежденные ниппели можно использовать повторно.

Несмотря на тщательную проверку, мы не может исключить ошибки, поэтому
мы не берем на себя ответственность за содержащуюся информаци

© hansa-flex.com.ua