# ND 10 AFL

## Вставной ниппель, DKL

Обновлено: 04.28.24

### Характеристики

| | |
|---|---|
| **Форма уплотнения 1** | 24°/60° Universal sealing head |
| **Соединение 1** | Метрическая гаечная резьба |
| **Сокращение** | DKL |
| **Материал** | Сталь |
| **Защита поверхности** | Гальваническое покрытие |

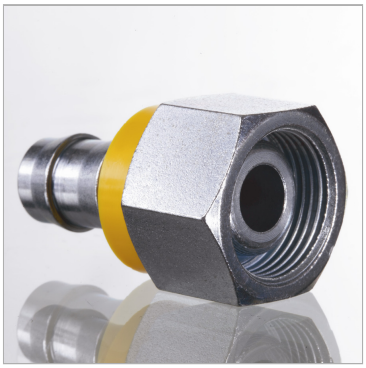

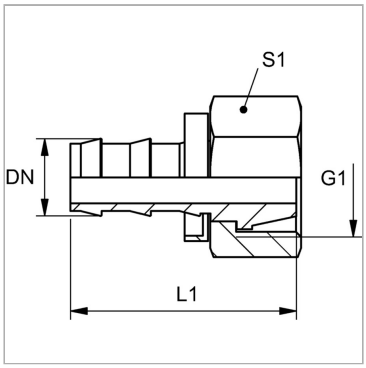


### Информация о продукте

| | | | |
|---|---|---|---|
| **DN** | 10 | **G1** | M 18 x 1,5 |
| **Размер** | 6 | **Для наружного Ø трубы** | 12 mm |
| **Дюймы** | 3/8" | **L1** | 38 mm |
| **G1** | M 18 x 1,5 | **S1** | 22 |

*DN = номинальный диаметр, номинальный внутренний диаметр*

### Указания

Неповрежденные ниппели можно использовать повторно.

Несмотря на тщательную проверку, мы не может исключить ошибки, поэтому
мы не берем на себя ответственность за содержащуюся информаци



© hansa-flex.com.ua