ND 10 AB

Вставной ниппель, DKR

Обновлено: 04.29.24

Характеристики

Форма уплотнения 1	Наружный конус 60°
Соединение 1	Наружная резьба BSP, цилиндрическая
Сокращение	DKR
Материал	Сталь
Защита поверхности	Гальваническое покрытие
Норма	ISO 8434-6 BS 5200

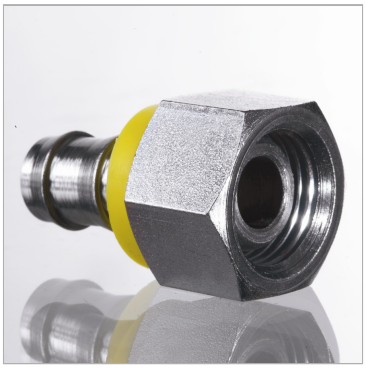

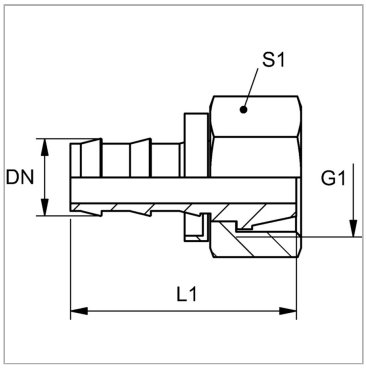

Информация о продукте

DN	10	**G1**	G 3/8" -19
Размер	6	**L1**	37 mm
Дюймы	3/8"	**S1**	19

DN = номинальный диаметр, номинальный внутренний диаметр

Указания

Неповрежденные ниппели можно использовать повторно.

Несмотря на тщательную проверку, мы не может исключить ошибки, поэтому
мы не берем на себя ответственность за содержащуюся информаци

© hansa-flex.com.ua